版	改版履歴	年月日
1	初版作成 主担当 中野 承認 藤野	09 08.27

RoHS対応

低カドミナット使用の事

RoHS専用工具を使用の事

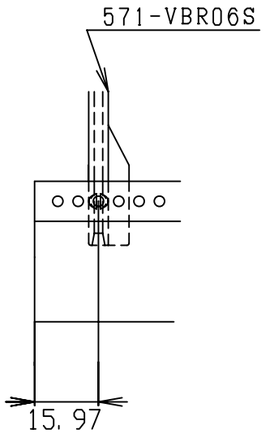

詳細図A

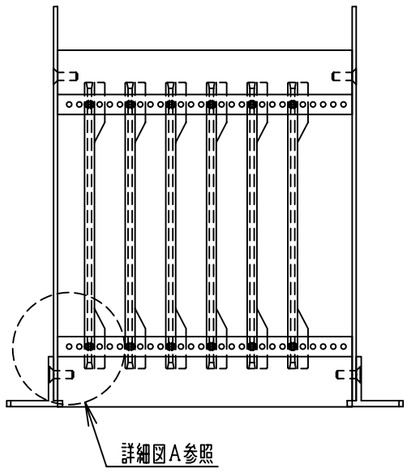

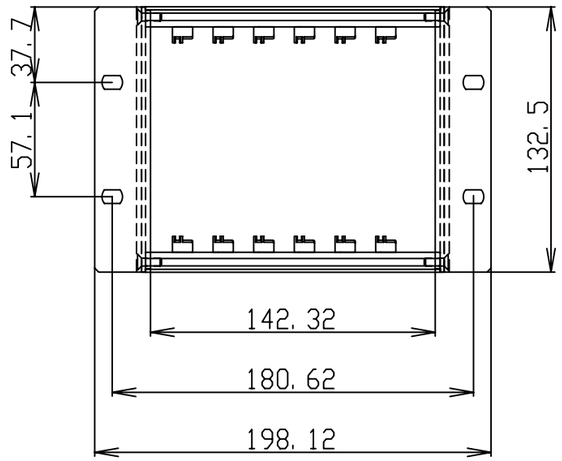

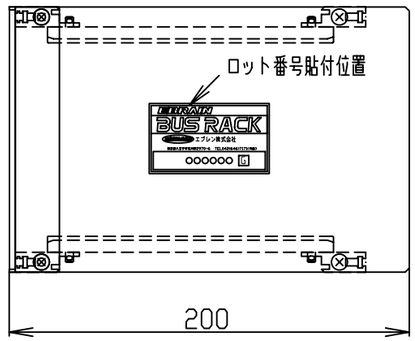

				尺度 1/3	第三角法
材質		所要寸度	仕上及び処理	部品表番号	P10200-1D
担当	担当	承認	標準ラック 571-VBR06S	親図面番号	
清水	中島	松本	外観図	P10200-1C	
09.08.27	09.08.27	09.08.27		S.H.T	

EBRAIN