版	改 版 履 歴	年月日
1	初版作成 主担当 松本 承認 松本	13 02.27

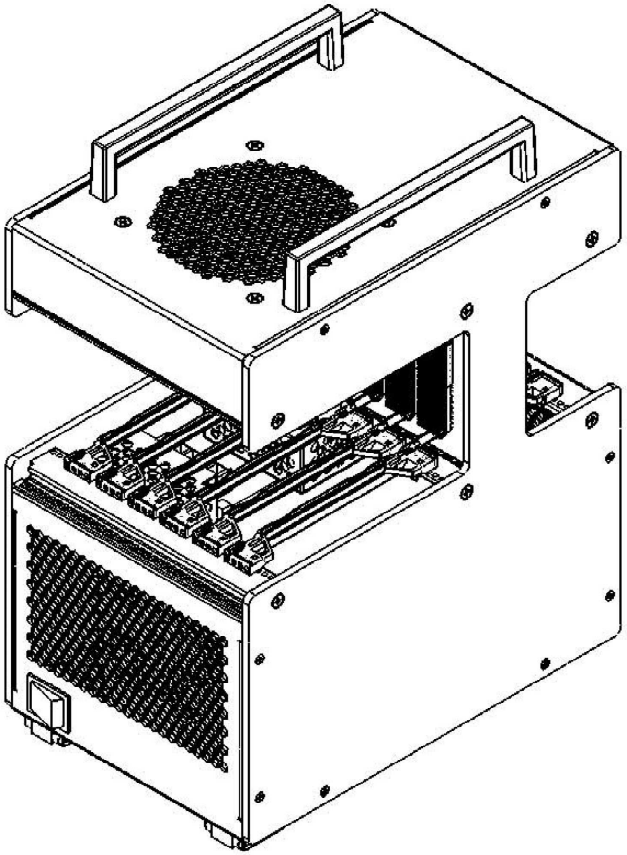

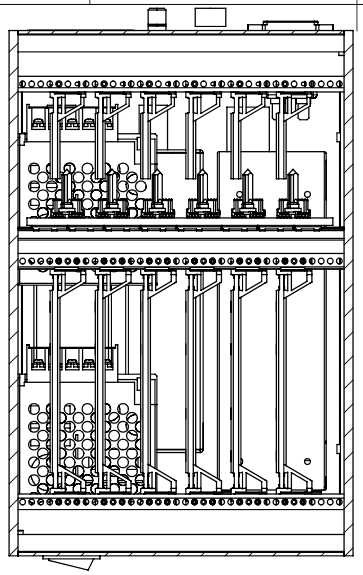

断面図 A-A
スケール 1：3

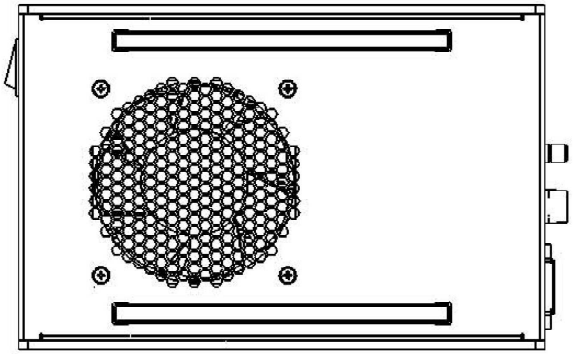

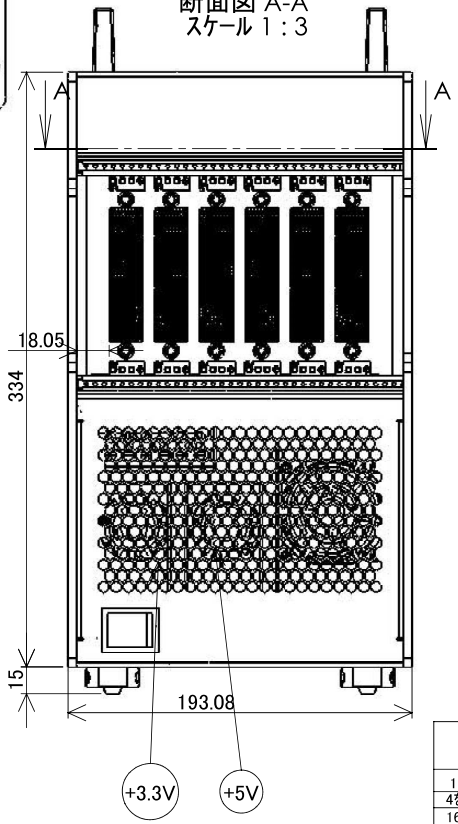

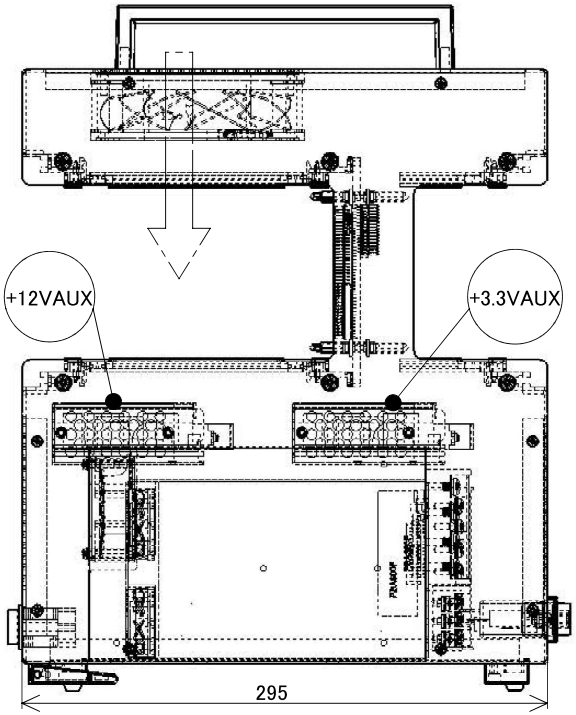

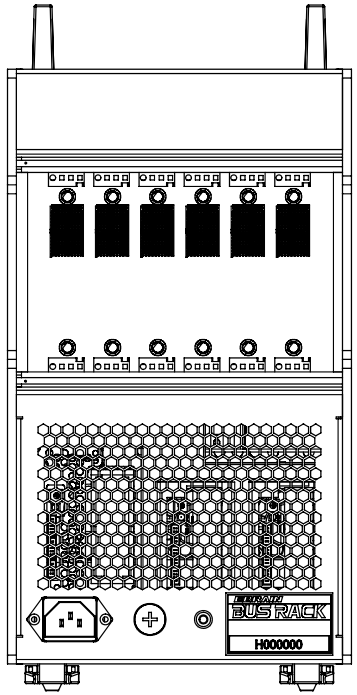

電源容量
+5V 60A
+3.3V 60A
+12V 50A
+3.3V(AUX) 3A
+12V(AUX) 1.2A

呼び寸法	上下寸法差 精級
1を越え4以下	±0.05
4を越え16以下	±0.07
16を越え63以下	±0.1
63を越え250以下	±0.2
250を越え1000以下	±0.3
指定なき公差寸法は上記寸法による事	

材 質		所要寸度	仕上げ及び処理	尺度:1/3	第 三 角 法
担 当	査 閲	承 認	775-VPX06OP	親図面番号	P35875-1D
松本		松本	外観図	部品表番号	P35875-1D
13/02/27		13/02/27		P37712-1C	

KIRAN SHEET A3